Ce document est la propriete de la societe Crouzet. Il ne peut-etre reproduit ou communique sans son autorisation.

Produits
.
.
.
.
Utilisation
.
.
.
.

D1

Diffusion
Interne:
SP
Filiales:
/

Div:
DCA
Dep:
Com.Tech.
.

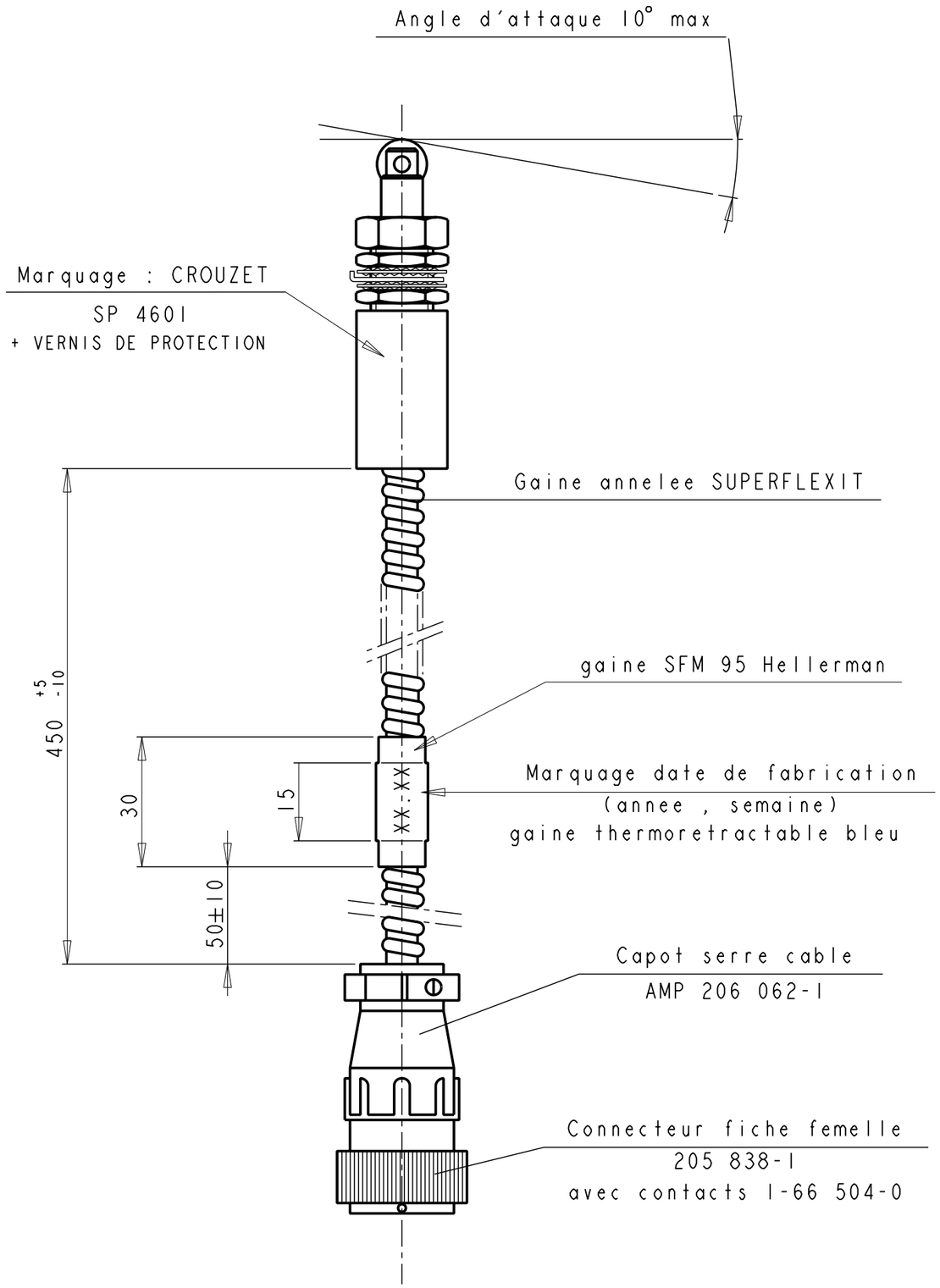

DECOUPE PANNEAU

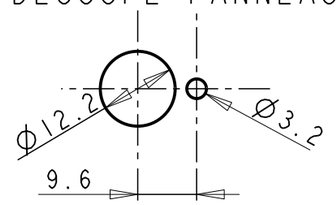

Schema de cablage (Appareil au repos)

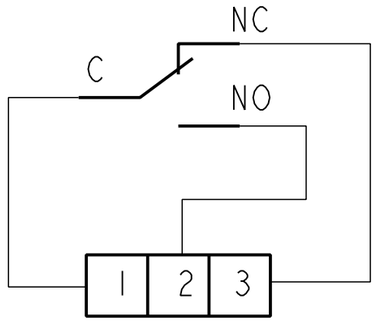

PLAN DE MARQUAGE : 70-515-861

CARACTERISTIQUES SPECIALES

Gaine SUPERFLEXIT
Connecteur

CONTROLE DES CARACTERISTIQUES STDS:
+ PAR PRELEVEMENT CONTROLER:
Suivant charte C 548
Conformite gaine et marquage
n° SP

N° PRODUIT FINI: 83.778.012
PRODUIT DE BASE 83.778.011

DETAIL D'ENSEMBLE

Designation	Reference	Qte	Rep	Designation	Reference	Qte	Rep	Designation	Reference	Qte
.	.	.		.	.	.		.	.	.
.	.	.		.	.	.		.	.	.
.	.	.		.	.	.		Vernis piroflex 0651	18.553.110	.
.	.	.		.	.	.		Corps	70.515.344	1
.	.	.		.	.	.		Gaine lg 30mm	17.255.455	1
.	.	.		.	.	.		Gaine lg 15mm	17.255.451	1
.	.	.		.	.	.		Serre cable	25.578.415	1
.	.	.		.	.	.		Contacts AMP	25.578.408	8
Corps	70.515.301	1		.	.	.		Connecteur	25.578.422	1
Etiquette	70.515.319	1		.	.	.		Gaine lg 460mm	25.353.105	1
—		Existant				Nouveau				

SP FICHE TECHNIQUE PRODUIT SPECIAL

J	Annule et rmplace plan meme N° du 9.7.82 / identif.mini depolues	LASCOMBE 06 SEP 1988	M	SORTIE FILS REDEVIENT SORTIE CONNECTEUR . CTD 264 .	JLB 11-APR-95
K	Enlever corps 70.515.301,remplacer par nouveau corps 70.515.344	GUGLI 06 SEP 1990	N	CTD 415 . RAJ. VERNIS DE PROTECTION SUR MARQUAGE .	JLB 12-SEP-96
L	SUP.ENS.CONNECTEUR-COMPLETE SCHEMA CABLAGE FILS > 0.5 M SUIVANT CTD 216 .	CHAPUS 16-JAN-95	O	RAJ. 2 RONDELLES JZE SUR DESSIN CTD 416 .	JLB 20-SEP-96

Crouzet

Format original A3

REF.CLIENT: .

CLIENT : SOCATA (Tarbes) .

moyens prevus pour:		
PROTOTYPE	SERIE PROTO.	SERIE
.	.	07.82

Ech. originale	Etabli par	LASCOMBE	le: 06.09.88
1	Verifie par	LM	le: 06.09.88

SP4601